info@nobrinde.com

Montagem do expositor

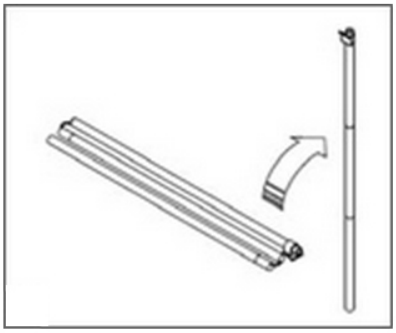

Unir as peças do mastro

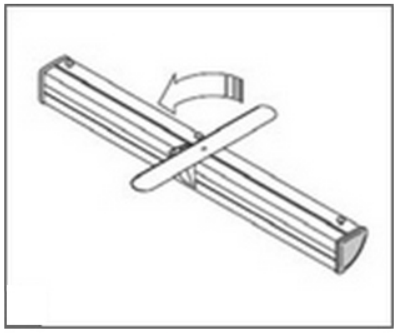

Abrir o pé estabilizador

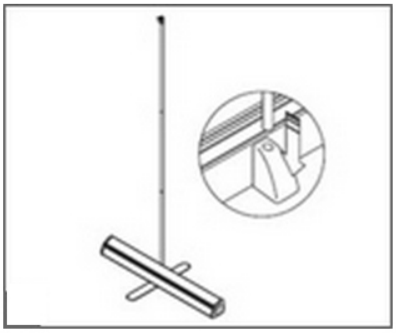

Colocar o mastro na base

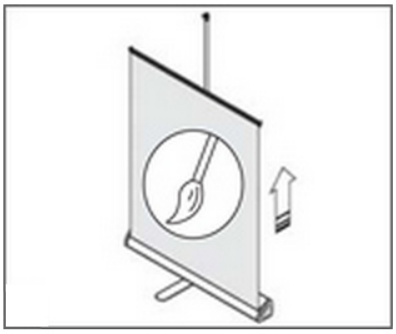

Puxar o grafismo até ao topo do mastro

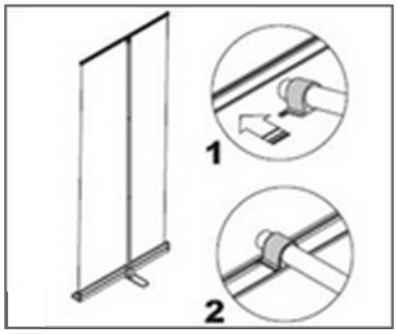

Fixar a barra superior no mastro

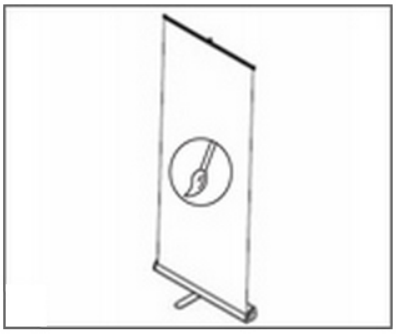

Ajustar o nivelamento do expositor, e está finalizada a montagem

Atenção!

A garantia fica excluída em quaisquer casos de falta de cuidado na utilização do produto, de uso impróprio ou negligente, não cumprimento das instruções e indicações de utilização.

A MBA | Nobrinde.com declina qualquer responsabilidade pela incorrecta interpretação da informação cedida e/ou incorrecta utilização dos produtos e equipamentos relativamente às indicações de utilização/aplicação indicadas pelos fabricantes.

Eventuais reclamações devem ser efetuadas por escrito para apoiocliente@nobrinde.com nos 3 dias úteis imediatos à recepção da mercadoria. O material com eventuais defeitos de fabrico será reparado ou trocado. Não aceitamos a devolução de materiais publicitários nem a troca de produtos que indiciem já terem sido utilizados (marcas de uso) e sem a embalagem original.

MBA, MARKETING E BRINDES, LDA.
CONT. Nº PT 502 640 421
REG. NA C.R.C. DO PORTO SOB Nº 49377/91
CAPITAL SOCIAL € 361.500
SÓCIO DE FYVAR

PORTO - SEDE
Rua Vilar do Senhor, 493
4455-213 Lavra
PORTUGAL
T. +351 22 998 25 00
F. +351 22 998 25 39

LISBOA
Av. das Túlipas, 6 - 16º C, Miraflores
1495-161 Algés
PORTUGAL
T. +351 21 412 56 78/9
F. +351 21 412 56 50